УМК

Уральская металлообрабатывающая компания

Проектирование и монтаж

УРАЛЬСКИЙ ХАРАКТЕР В КАЖДОЙ ДЕТАЛИ

Содержание

Одностенные дымоходы / 3-18
Двустенные дымоходы / 20-33
Таблица весов одностенного дымохода / 19
Таблица весов двустенного дымохода / 38
Инструкция по монтажу / 34-35
СНиП / 36-37

2015

Январь						
Пн	Вт	Ср	Чт	Пт	Сб	Вс
			1	2	3	4
5	6	7	8	9	10	11
12	13	14	15	16	17	18
19	20	21	22	23	24	25
26	27	28	29	30	31	

Февраль						
Пн	Вт	Ср	Чт	Пт	Сб	Вс
						1
2	3	4	5	6	7	8
9	10	11	12	13	14	15
16	17	18	19	20	21	22
23	24	25	26	27	28	

Март						
Пн	Вт	Ср	Чт	Пт	Сб	Вс
						1
2	3	4	5	6	7	8
9	10	11	12	13	14	15
16	17	18	19	20	21	22
23	24	25	26	27	28	29
30	31					

Апрель						
Пн	Вт	Ср	Чт	Пт	Сб	Вс
		1	2	3	4	5
6	7	8	9	10	11	12
13	14	15	16	17	18	19
20	21	22	23	24	25	26
27	28	29	30			

Май						
Пн	Вт	Ср	Чт	Пт	Сб	Вс
				1	2	3
4	5	6	7	8	9	10
11	12	13	14	15	16	17
18	19	20	21	22	23	24
25	26	27	28	29	30	31

Июнь						
Пн	Вт	Ср	Чт	Пт	Сб	Вс
1	2	3	4	5	6	7
8	9	10	11	12	13	14
15	16	17	18	19	20	21
22	23	24	25	26	27	28
29	30					

Июль						
Пн	Вт	Ср	Чт	Пт	Сб	Вс
		1	2	3	4	5
6	7	8	9	10	11	12
13	14	15	16	17	18	19
20	21	22	23	24	25	26
27	28	29	30	31		

Август						
Пн	Вт	Ср	Чт	Пт	Сб	Вс
					1	2
3	4	5	6	7	8	9
10	11	12	13	14	15	16
17	18	19	20	21	22	23
24	25	26	27	28	29	30
31						

Сентябрь						
Пн	Вт	Ср	Чт	Пт	Сб	Вс
1	2	3	4	5	6	
7	8	9	10	11	12	13
14	15	16	17	18	19	20
21	22	23	24	25	26	27
28	29	30				

Октябрь						
Пн	Вт	Ср	Чт	Пт	Сб	Вс
			1	2	3	4
5	6	7	8	9	10	11
12	13	14	15	16	17	18
19	20	21	22	23	24	25
26	27	28	29	30	31	

Ноябрь						
Пн	Вт	Ср	Чт	Пт	Сб	Вс
						1
2	3	4	5	6	7	8
9	10	11	12	13	14	15
16	17	18	19	20	21	22
23	24	25	26	27	28	29
30						

Декабрь						
Пн	Вт	Ср	Чт	Пт	Сб	Вс
1	2	3	4	5	6	
7	8	9	10	11	12	13
14	15	16	17	18	19	20
21	22	23	24	25	26	27
28	29	30	31			

Объекты с нашей продукцией

ЧАСТЬ 1

Одностенные системы

Одностенная система отвода продуктов сгорания УМК пригодна для многочисленных применений.
Система может устанавливаться в существующих каналах для уменьшения их сечения.
В этом случае к ней могут присоединяться любые печи котлы под разрежением, использующие газ, жидкое или твердое топливо с максимальной температурой продуктов сгорания 600°С.
Многообразие системных элементов позволяет предложить решение для самых различных строительных ситуаций.
Элементы одностенной системы УМК отличаются простым обращением и высокой скоростью монтажа.
Все контактирующие с продуктами сгорания элементы системы изготовлены из стали AISI 304 или AISI 439. Все продольные швы выполнены сваркой. Тем самым обеспечена максимально возможная стойкость к коррозии.
Элементы системы изготавливаются из металла толщиной 0.5 - 1,0 мм.
Сечение круглое. Диапазон внутренних диаметров
80 – 300 мм, большие диаметры по запросу.

Ствол установки каждые 3 метра должен центрироваться. Кроме того, необходимо учитывать, что зазор между наружной поверхностью трубы или ее изоляции и внутренней поверхностью шахты при эксплуатации под разрежением должен составлять не менее 10 мм.
Должно быть обеспечено свободное удлинение элементов при повышении их температуры. Окончание последнего элемента должно быть смонтирован минимум на диаметр выше вентилирующего патрубка крышки шахты.

Рекомендуемые изделия и их количество при монтаже одностенного вертикального дымохода на каждые 10 м.

Высота монтажа и расстояние между креплениями, м	Параметры										
Диаметры	115	120	130	140	150	160	180	200	220	250	300
Кронштейн стеновой	4	4	4	4	4	4	4	4	4	4	4
Монтажная площадка	6	6	6	6	6	4	4	4	4	4	4

Адаптер котла –стартовый элемент между отопительным аппаратом и дымоходной системой, и служит для перехода на сборку «по конденсату».

артикул: Х-01

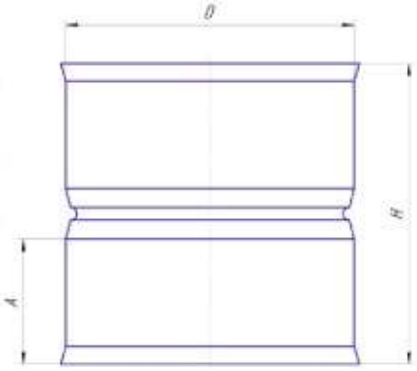

D	100	108	115	120	130	140	150	160	180	200	220	250	280	300	400
H	120														
A	50														

Декоративно потолочно–проходной узел Холодный – элемент предназначен для прохода дымохода через перекрытия или стены здания. Установка обязательна с соблюдением противопожарных норм на высокотемпературных установках.

артикул: Х-02

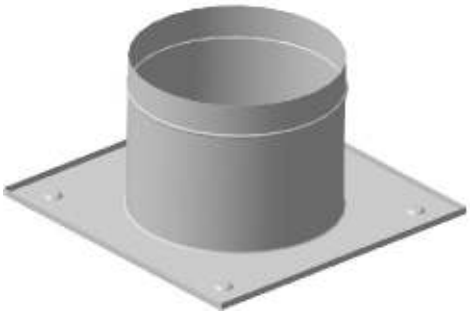

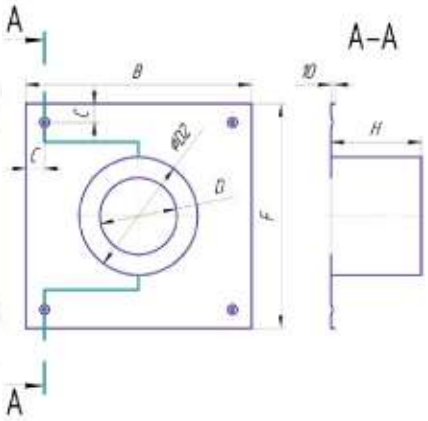

D	100	115	120	130	140	150	160	180	200	210	220	250	280	300
D2	300(315)									380(400)				
F=B	470									600				
H	240													
C	50									70				

Декоративно потолочно–проходной узел Холодный – элемент предназначен для прохода дымохода через перекрытия или стены здания. Установка обязательна с соблюдением противопожарных норм на высокотемпературных установках.

артикул: Х-03

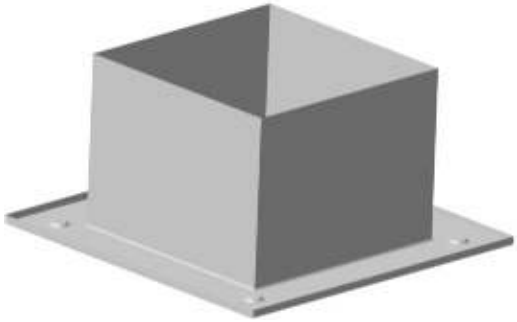

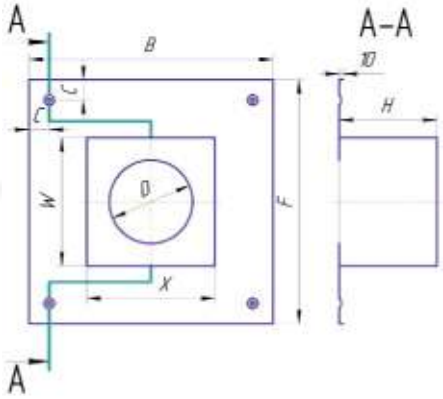

D	100	115	120	130	140	150	160	180	200	210	220	250	280	300
W=X	320										380			
F=B	470										600			
H	240													
C	40										60			

Заглушка глухая – предназначена для обслуживания дымохода.

артикул: Х-04

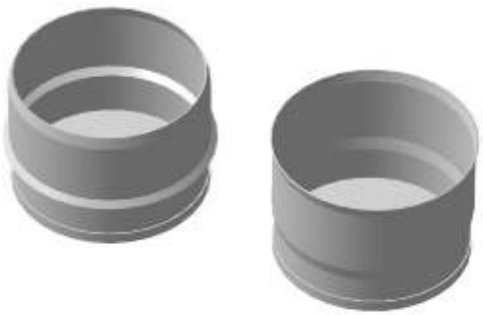

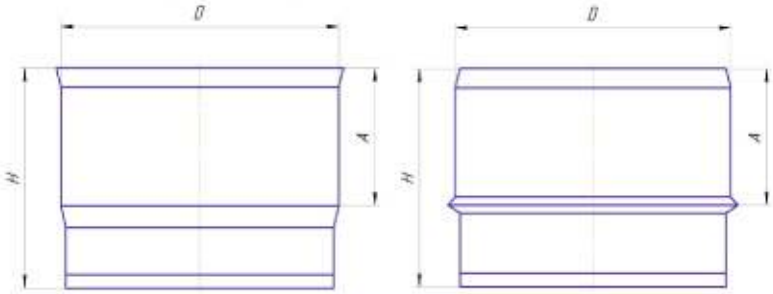

D	100	108	115	115	120	130	140	D	160	180	200	200	220	250	300
H	80							H	80						
A	50							A	50						

Заглушка с конденсатоотводом – служит устройством для накопления конденсата с возможностью его отведения в систему нейтрализации.

артикул: Х-05

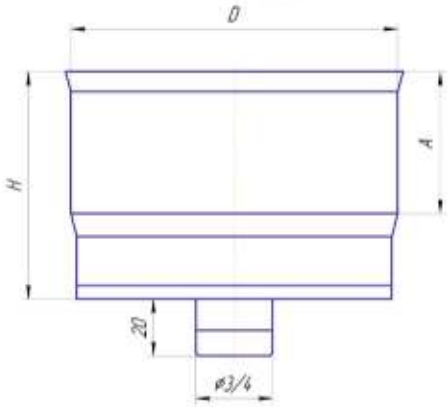

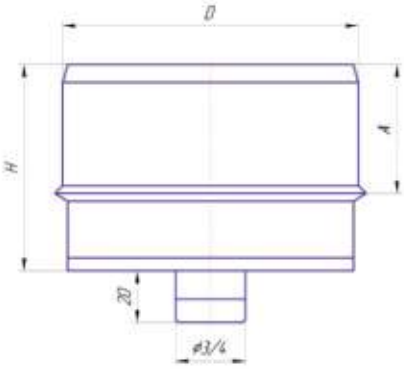

D	100	108	115	115	120	130	140	150	160	180	200	200	220	250	300
H	80														
A	50														

Заглушка с отверстием – предназначена для скрытия базальтовой изоляции дымохода и перехода с двустенного дымохода на одностенный без переходника.

артикул: Х-06

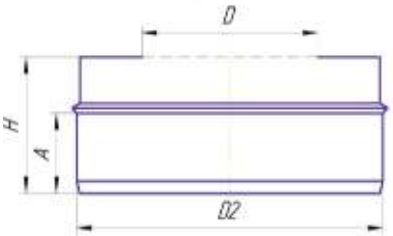

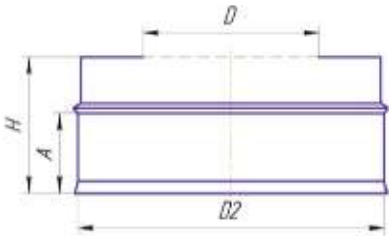

D	100	108	115	115	120	130	140	150	160	180	200	200	220	250	300
D2	160	180	180	200	200	200	200	220	220	260	260	280	300	310	400
H	80														
A	50														

Зонт – является завершающим элементом дымового канала, используется для предохранения одностенного дымохода от атмосферных осадков.

артикул: Х-07

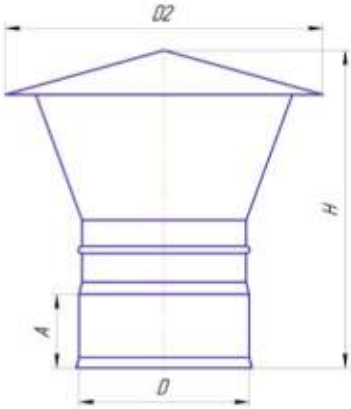

D	100	108	115	120	130	140	150	160	180	200	220	250	280	300	400
D2	200	200	215	220	230	240	250	260	280	300	320	350	380	400	500
H	215						245				285				
A	50														

Зонт с дефлектором – является завершающим элементом дымового канала, используется для предохранения одностенного дымохода от атмосферных осадков. Помимо этого снижает воздействие ветра.

артикул: Х-08

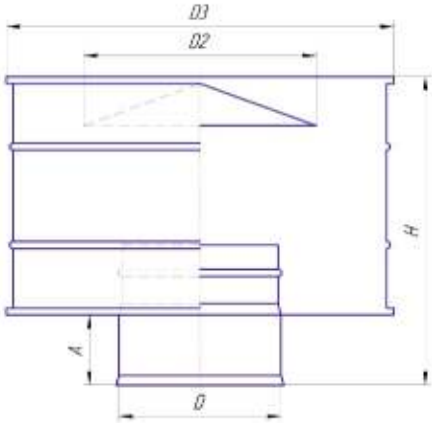

D	100	108	115	120	130	140	150	160	180	200	220	250	280	300	400
D2	150	150	165	170	180	190	200	210	230	250	270	300	330	350	450
D3	250	250	265	270	280	290	300	310	330	350	370	400	430	450	550
H	220						250					290			
A	50														

Кронштейн стеновой – используется для фиксации вертикального положения дымохода.

артикул: Х-09

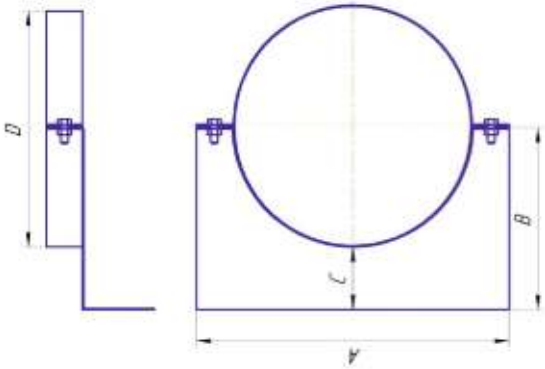

D	100	108	115	120	130	140	150	160	180	200	220	260	280	300	400
A	160	168	175	180	190	200	210	220	240	260	280	320	340	360	460
B	190	194	197	200	205	210	215	220	230	250	310	330	340	400	450
C	90	86	82	80	75	70	65	60	50	50	90	70	60	100	50

Кронштейн телескопический – используется для фиксации вертикального положения дымохода с возможностью регулирования расстояния от стены.

артикул: Х-010

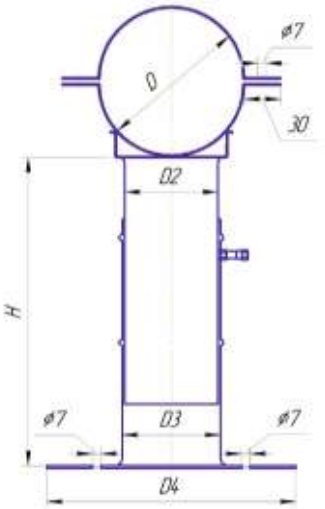

D	100	108	115	120	130	140	150	160	180	200	220	250	280	300	400
D2	75														
D3	79														
D4	180-220						220-250								
H	200-350						400-750								

Опора напольная ст3 – предназначена для монтажа на ней вертикального дымового канала.

артикул: Х-011

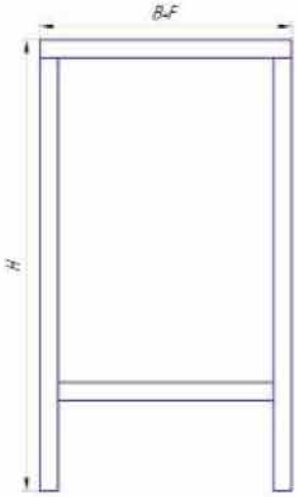

F	B	H
280	280	530
300	300	530
400	400	530
500	500	530

Опора стеновая нерж. 400х400 - используется совместно с монтажной площадкой, монтаж опор осуществляется на вертикальную плоскость. Предусмотрен ряд типоразмеров для подбора нужного расстояния и возможность регулировки.

артикул: Х-012

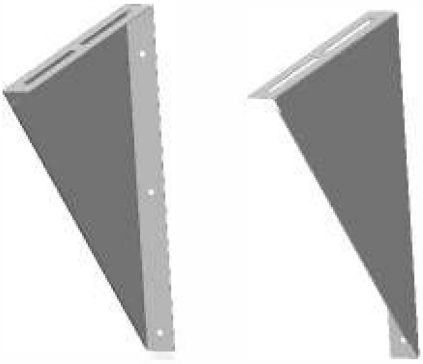

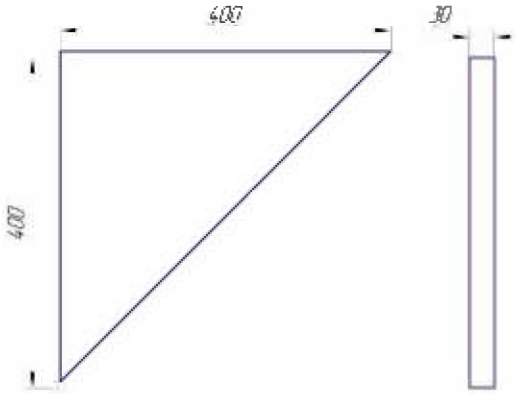

Опора стеновая ст3 - используется совместно с монтажной площадкой, монтаж опор осуществляется на вертикальную плоскость. Предусмотрен ряд типоразмеров для подбора нужного расстояния и возможность регулировки.

артикул: Х-013

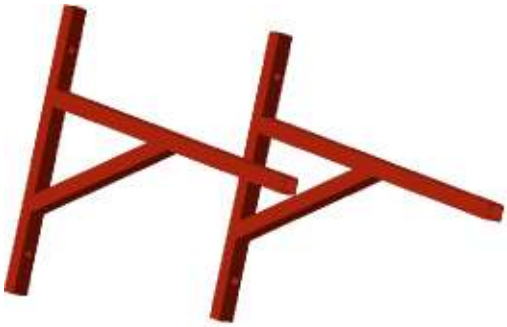

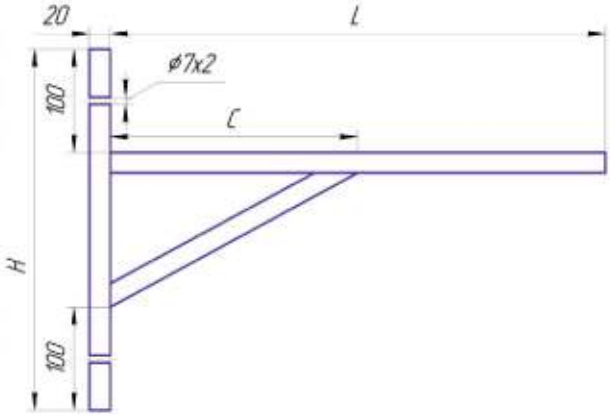

H	L	C
350	500	250
350	800	400

Отвод 90 – элемент дымовой системы, с помощью которого можно изменить направление дымового канала с целью обхода препятствий.

артикул: Х-014

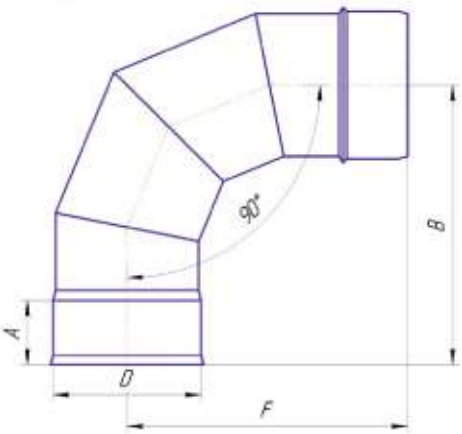

D	100	108	115	120	130	140	150	160	180	200	220	250	280	300	400
F	215	215	220	220	225	230	235	240	250	260	270	285	300	310	360
B	215	215	220	220	225	230	235	240	250	260	270	285	300	310	360
A	50														

Отвод 135 – элемент дымовой системы, с помощью которого можно изменить направление дымового канала с целью обхода препятствий.

артикул: Х-015

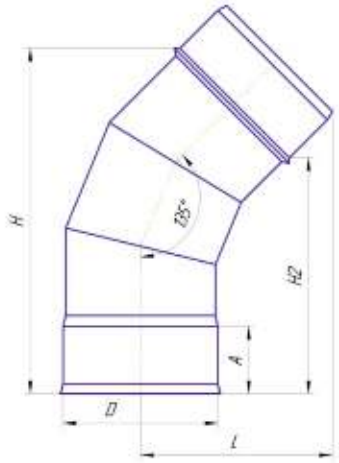

D	100	108	115	120	130	140	150	160	180	200	220	250	280	300	400
H	245	250	255	260	265	275	280	285	300	315	330	350	370	385	455
L	135	139	142	145	150	155	160	165	175	185	195	210	225	235	285
H2	175														
A	50														

Переход – элемент, предназначенный для увеличения диаметра дымохода.

артикул: Х-016

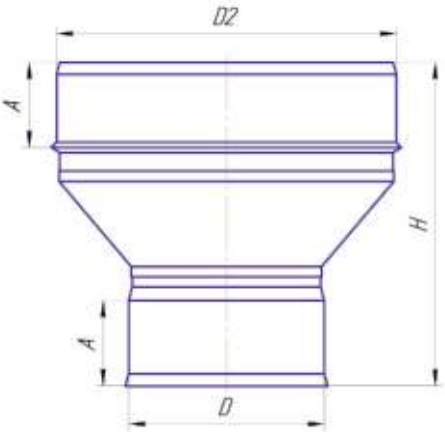

D	80-280
D2	100-300
H	190
A	50

Притопочный лист – используется в качестве защитного элемента, повышает пожаробезопасность. Является необходимым при монтаже дровяных печей и каминов.

артикул: Х-017

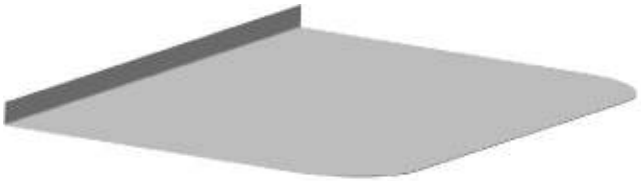

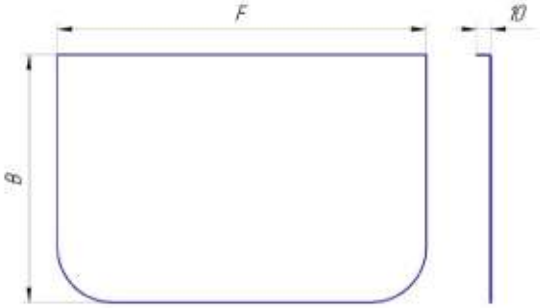

B	600	600	1000	1000	1000
F	400	500	500	600	1000

Проход кровли – элемент, предназначенный для прохода дымохода через кровлю здания и позволяющий защитить конструкцию дымохода от попадания атмосферных осадков. Установка обязательна с соблюдением противопожарных норм на высокотемпературных установках.

артикул: Х-018

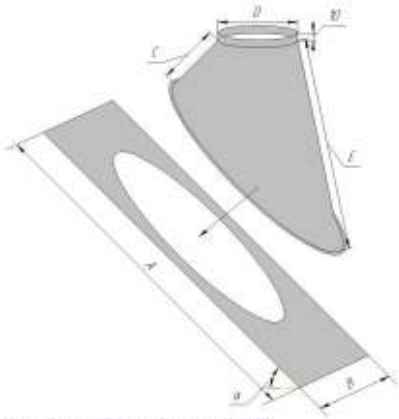

D	α	100	108	115	120	130	140	150	160	180	200	220	250	280	300	400
A=B	0°	350			350	370		400	400		440					
C		133			130	140		140	140		160					
E		133			130	140		160	140		160					
A=B	30°	490		600	600	620	640	660		700	760	780	880	920		
C		67		80	80	80	80	80		80	90	90	95	95		
E		365		450	460	475	495	510		555	605	630	710	755		
A=B	45°	390	410	440	440		470	480	490	540	560	620	660	660	740	
C		75	75	75	80		90	90	90	95	105	110	110	110	115	
E		240	250	258	280		310	320	330	370	395	430	460	470	525	
A=B	60°			360	360		390	400		440	460					
C				100	105		105	105		115	115					
E				205	205		225	230		260	270					
A=B	80°									440	460	490		510		
C										115	150	150		150		
E										200	205	210		210		

Тройник 90 – предназначен для изменения направления дымового канала, используется в местах присоединения теплогенерирующего аппарата к основному каналу. Облегчает обслуживание дымохода. Может использоваться (с заглушкой) в качестве ревизии.

артикул: Х-019

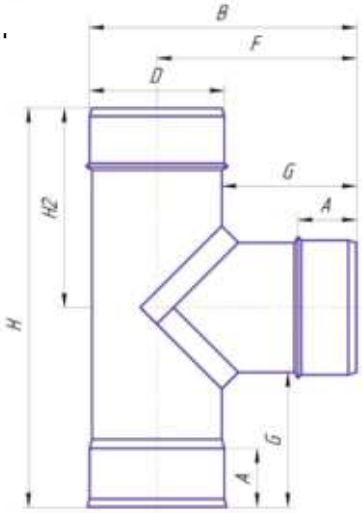

D	100	108	115	120	130	140	150	160	180	200	220	250	280	300	400
H	330	338	345	350	360	370	380	390	410	430	450	480	510	530	630
H2	165	169	173	175	180	185	190	195	205	215	225	240	255	265	315
F	165	169	173	175	180	185	190	195	205	215	225	240	255	265	315
B	215	223	230	235	245	255	265	275	295	315	335	365	395	415	515
G	115														
A	50														

Тройник 90 + Отвод 90

артикул: Х-020

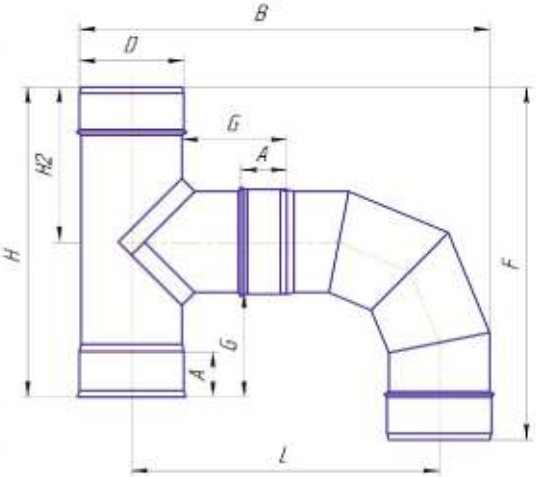

D	100	108	115	120	130	140	150	160	180	200	220	250	280	300	400
H	330	338	345	350	360	370	380	390	410	430	450	480	510	530	630
H2	165	169	173	175	180	185	190	195	205	215	225	240	255	265	315
B	430	445	470	480	500	520	540	560	600	640	680	740	800	840	1040
F	380	390	405	410	420	430	440	450	470	490	510	540	570	590	690
L	335	340	360	360	370	380	390	400	420	440	460	490	520	540	640
G	115														
A	50														

Тройник 90 + Отвод 135

артикул: Х-021

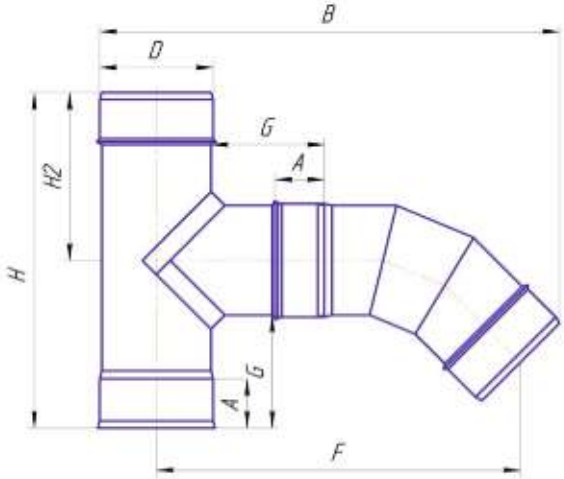

D	100	108	115	120	130	140	150	160	180	200	220	250	280	300	400
H	330	338	345	350	360	370	380	390	410	430	450	480	510	530	630
H2	165	169	173	175	180	185	190	195	205	215	225	240	255	265	315
F	370	380	385	390	400	410	415	425	440	460	475	500	525	545	630
B	460	470	485	495	510	530	545	560	595	630	660	715	765	800	970
G	115														
A	50														

Тройник 135 – предназначен для изменения направления дымового канала, используется в местах присоединения теплогенерирующего аппарата к основному каналу. Облегчает обслуживание дымохода. Наклонный вход, закрытый заглушкой, может служить в качестве ревизии.

артикул: Х-022

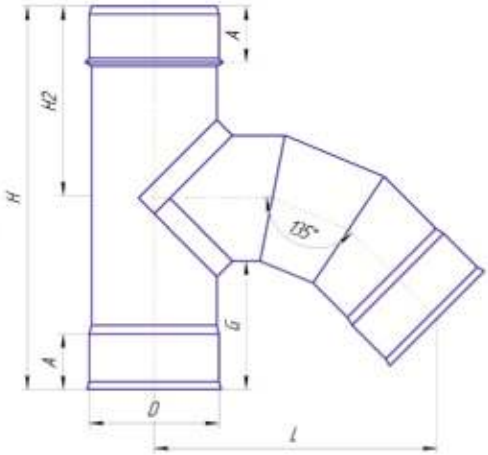

D	100	108	115	120	130	140	150	160	180	200	220	250	280	300	400
H	330	338	345	350	360	370	380	390	410	430	450	480	510	530	630
H2	165	169	173	175	180	185	190	195	205	215	225	240	255	265	315
L	260	265	270	275	280	295	300	310	330	345	360	385	415	430	515
G	115														
A	50														

Тройник 135 + Отвод 135, сборка 1

артикул: Х-023

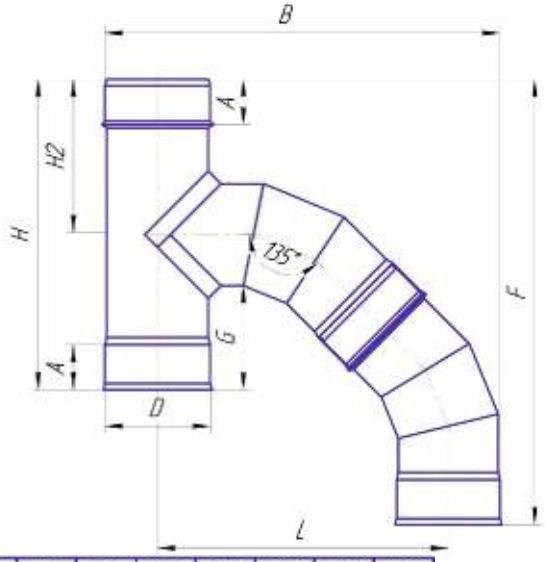

D	100	108	115	120	130	140	150	160	180	200	220	250	280	300	400
H	330	338	345	350	360	370	380	390	410	430	450	480	510	530	630
H2	165	169	173	175	180	185	190	195	205	215	225	240	255	265	315
B	430	445	460	470	490	510	530	550	590	630	670	730	790	830	1030
F	490	500	505	515	520	530	540	550	570	590	610	640	670	690	790
L	330	335	345	350	360	370	380	390	410	430	450	480	510	530	630
G	115														
A	50														

Тройник 135 + Отвод 135, сборка 2

артикул: Х-024

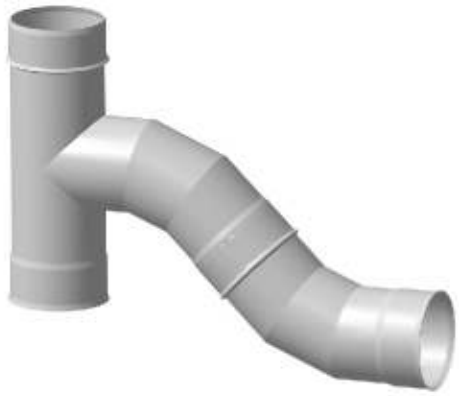

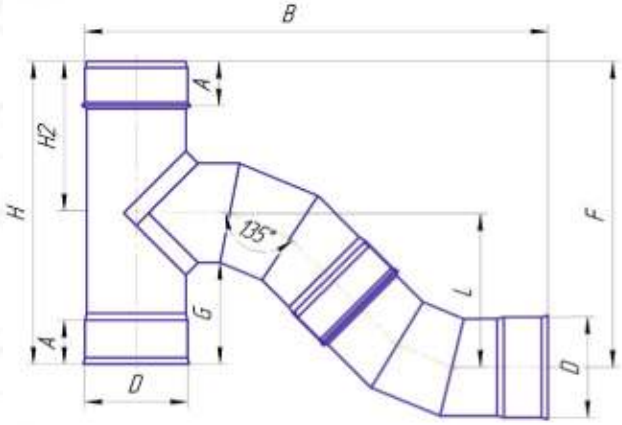

D	100	108	115	120	130	140	150	160	180	200	220	250	280	300	400
H	330	338	345	350	360	370	380	390	410	430	450	480	510	530	630
H2	165	169	173	175	180	185	190	195	205	215	225	240	255	265	315
B	530	545	560	565	580	600	615	635	670	700	735	785	840	870	1040
F	390	400	410	420	430	445	455	470	495	520	545	585	625	650	780
L	175	180	180	185	185	190	190	195	200	205	210	220	230	235	265
G	115														
A	50														

Труба – является основным элементом дымоходной системы, предназначена для отведения продуктов сгорания на прямых участках.

артикул: Х-025/250мм/D
026/500мм/D
027/1000мм/D

D	100	108	115	120	130	140	150	160	180	200	220	250	280	300	400
H	250;500;1000														
A	50														

Хомут - предназначен для крепления элементов одностенного и двустенного дымохода, используется для улучшения герметизации на стыках. Является обязательным элементом системы.

артикул: Х-028

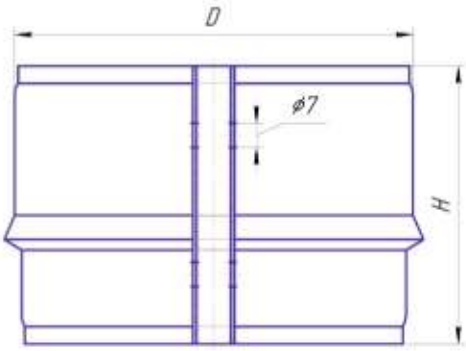

D	160	180	200	220	250	280	300	400
H	80			80				

Хомут под растяжки - предназначен для фиксации вертикального положения элементов дымохода, в случае если высота дымового канала над кровлей превышает 1,5м, а также в ситуациях, когда нет возможности надёжно закрепить дымоход к несущим сооружениям.

артикул: Х-029

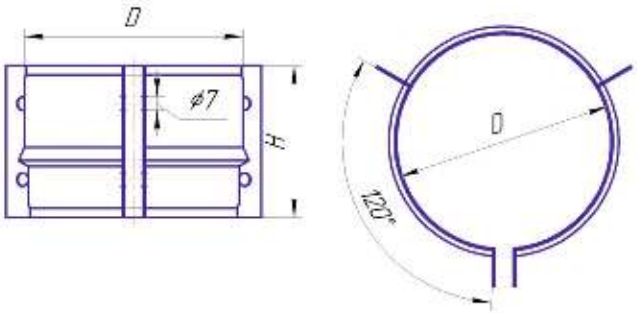

D	160	180	200	220	250	280	300	400
H	80							

Шибер поворотный – элемент предназначен для регулирования тяги внутри дымового канала. В большинстве случаев его использование целесообразно в дымовых системах дровяных печей и каминов.

артикул: Х-030

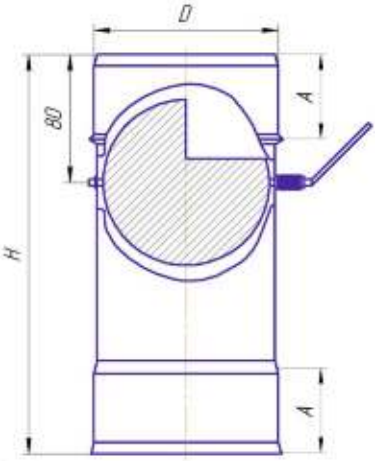

D	100	108	115	120	130	140	150	160	180	200	220	250	280	300
H	250;500													
A	50													

Шибер задвижка – элемент предназначен для регулирования тяги внутри дымового канала. В большинстве случаев его использование целесообразно в дымовых системах дровяных печей и каминов.

артикул: Х-031

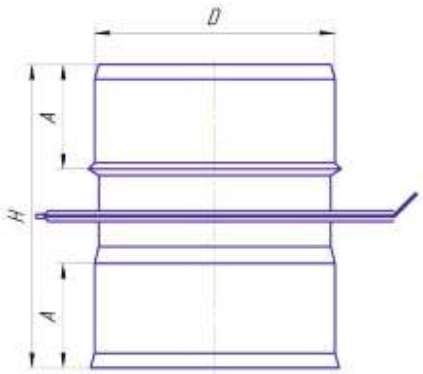

D	100	108	115	120	130	140	150	160	180	200	220	250	280	300	400
H	145														
A	50														

Экран защитный - используется в качестве декоративного элемента, повышает пожаробезопасность. Является необходимым при монтаже дровяных печей и каминов.

артикул: Х-032

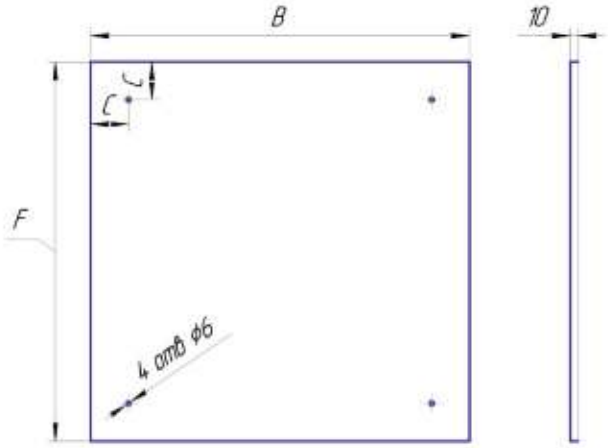

F	500	1000	1000
B	500	600	1000
C	50		

Таблица весов элементов дымохода одностенного, толщиной 0,5 - 1,0мм

Таблица весов элементов дымохода, толщина металла 0,5мм

Наименование	Артикул	Диаметр									
		80	100	115	120	130	150	180	200	250	300
		Вес, кг									
Сэндвич-труба L-1000мм		3,8	3,9	4,5	5	5,1	5,7	7	7,1	8,7	11,9
Адаптер котла		0,12	0,15	0,17	0,18	0,19	0,22	0,27	0,30	0,37	0,44
ДШУ		1,91	1,91	1,91	1,91	1,91	1,91	1,91	1,91	2,74	2,74
Заглушка глухая		0,10	0,13	0,16	0,16	0,18	0,22	0,28	0,32	0,44	0,58
Заглушка с конденсатоотводом		0,12	0,15	0,18	0,18	0,20	0,24	0,30	0,34	0,46	0,60
Оголовок		0,682	0,633	0,803	0,825	0,871	0,983	1,29	1,39	1,62	2,2
Отвод 135*		0,287	0,355	0,405	0,422	0,456	0,523	0,624	0,691	0,859	1,028
Отвод 90*		0,371	0,457	0,524	0,546	0,589	0,676	0,925	1,109	1,457	1,97
Тройник 135*		0,506	0,625	0,766	0,811	0,913	1,128	1,497	1,75	2,57	3,43
Тройник 90*		0,485	0,604	0,712	0,775	0,826	0,986	1,245	1,43	1,94	2,5
Труба 0,25 м		0,253	0,315	0,361	0,377	0,407	0,469	0,561	0,623	0,78	0,931
Труба 0,5 м		0,506	0,63	0,722	0,754	0,814	0,938	1,122	1,246	1,56	1,862
Труба 1,0 м		1,01	1,26	1,44	1,51	1,63	1,88	2,24	2,49	3,12	3,72
Хомут обжимной		0,174	0,194	0,208	0,213	0,223	0,243	0,272	0,292	0,341	0,391

Таблица весов элементов дымохода, толщина металла 1,0мм

Наименование	Артикул	Диаметр									
		80	100	115	120	130	150	180	200	250	300
		Вес, кг									
Сэндвич-труба L-1000мм		7,6	7,8	9	10	10,2	11,4	14	14,2	17,4	23,8
Адаптер котла		0,24	0,30	0,34	0,35	0,38	0,44	0,53	0,59	0,74	0,89
Кронштейн стеновой		0,32	0,34	0,36	0,37	0,39	0,42	0,46	0,50	0,69	0,88
Кронштейн стеновой, телескопический 200x350		1,24	1,25	1,26	1,26	1,26	1,28	1,28	1,29	1,35	1,42
Кронштейн стеновой, телескопический 400x750		1,84	1,85	1,86	1,86	1,87	1,90	1,90	1,91	2,00	2,10
Монтажная площадка		0,91	0,94	1,10	1,10	1,10	1,70	1,82	1,85	2,70	3,70
Оголовок											
Отвод 135*		0,57	0,71	0,81	0,84	0,91	1,05	1,25	1,38	1,72	2,06
Отвод 90*		0,74	0,91	1,05	1,09	1,18	1,35	1,85	2,22	2,91	3,94
Тройник 135*		1,01	1,25	1,53	1,62	1,83	2,26	2,99	3,50	5,14	6,86
Тройник 90*		0,97	1,21	1,42	1,55	1,65	1,97	2,49	2,86	3,88	5,00
Труба 0,25 м		0,51	0,63	0,72	0,75	0,81	0,94	1,12	1,25	1,56	1,86
Труба 0,5 м		1,01	1,26	1,44	1,51	1,63	1,88	2,24	2,49	3,12	3,72
Труба 1,0 м		2,02	2,52	2,89	3,02	3,26	3,75	4,49	4,98	6,24	7,45
Хомут обжимной		0,35	0,39	0,42	0,43	0,45	0,49	0,54	0,58	0,68	0,78

ЧАСТЬ 2

Двустенные системы

Двустенная система отвода продуктов сгорания УМК, как правило, является альтернативой каналам отвода продуктов сгорания в строительном исполнении. К установкам, выполненным из элементов сэндвич системы , могут присоединяться любые котлы под разрежением, использующие газ, жидкое или твердое топливо с максимальной температурой продуктов сгорания 800°С. Многообразие системных элементов позволяет предложить решение для самых различных строительных ситуаций. Элементы сэндвич системы отличаются простым обращением и высокой скоростью монтажа. Все контактирующие с продуктами сгорания элементы системы изготовлены из нержавеющей стали 304 или 439. Все продольные швы выполнены сваркой. Тем самым обеспечена максимально возможная стойкость к коррозии. Толщина теплоизоляции составляет 30 – 50 мм. Материал изоляции испытан при температурах до 900°С. Элементы системы изготавливаются из металла толщиной 0,5 – 1,0 мм. Для фасонных частей рекомендуется использовать повышенную толщину материала, обеспечивая более высокую прочность как отдельных частей, так и выхлопной установки в целом. Отсутствие жестко закрепленных перемычек определяет отсутствие внутри деталей термических мостиков. Диапазон стандартных внутренних диаметров 80 – 750 мм, большие диаметры по запросу.
Дымоход или газоход из промышленно изготовленных, двустенных системных элементов из нержавеющей стали, применяются для монтажа на фасаде или внутри здания в шахте или без нее в соответствии с противопожарными требованиями. Собственный контроль производства гарантируют постоянное соблюдение высоких стандартов качества продукции. Система «сэндвич» пригодна для отвода продуктов сгорания, возникающих при сжигании газа, жидкого или твердого топлива (древесина, кокс, торф, уголь). Система для сухого режима эксплуатации, отвод продуктов сгорания под разрежением. Максимальная температура 800°С, испытана при температуре 900°С. Внутренняя оболочка из нержавеющей стали толщиной 0,5 – 1,0 мм; наружная оболочка из нержавеющей стали толщиной 0,5 - 1,0 мм. Толщина материала обеспечивает прочность на изгиб и смятие. Наружные обжимные хомуты предохраняют от сдвига или смещения раструбных соединений элементов.

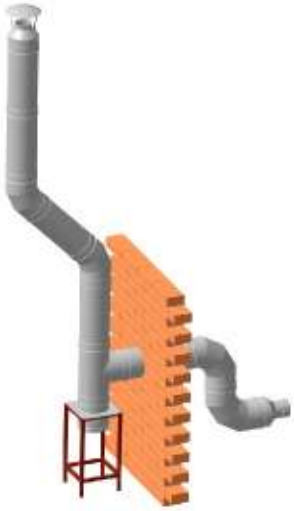

Рекомендуемые изделия и их количество при монтаже двустенного вертикального дымохода на каждые 10 м.

Высота монтажа и расстояние между креплениями, м	Параметры										
Диаметры	115	120	130	140	150	160	180	200	220	250	300
	200	200	200	200	220	220	260	280	300	310	400
Кронштейн стеновой	4	4	4	4	4	4	4	4	4	4	4
Монтажная площадка	4	4	4	4	3	3	2	2	2	2	2

Взрывной клапан – предохранительные служат для предотвращения разрушения энергетических установок в случает взрыва горючих газов, угольной пыли и др.

артикул: Т-01

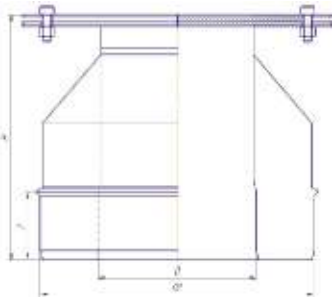

D	100	115	120	130	140	150	160	180	200	220	250	300
D2	160	200	200	200	200	220	220	260	280	300	310	400
D3	210	225	230	240	250	260	270	290	310	330	360	410
D4	175	190	195	205	215	225	235	255	275	295	325	375

Декоративно потолочно–проходной узел Теплый – элемент предназначен для прохода дымохода через перекрытия или стены здания. Установка обязательна с соблюдением противопожарных норм на высокотемпературных установках.

артикул: Т-02

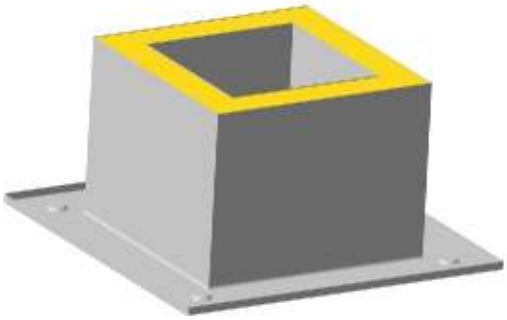

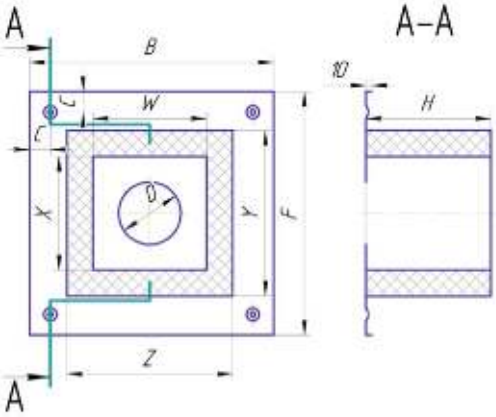

D	100	115	120	130	140	150	160	180	200	210	220	250	280	300
W=X	220							260				300		
Y=Z	350											400		
F=B	470											600		
H	240													
C	40											60		

Декоративно потолочно–проходной узел Теплый – элемент предназначен для прохода дымохода через перекрытия или стены здания. Установка обязательна с соблюдением противопожарных норм на высокотемпературных установках.

артикул: Т-03

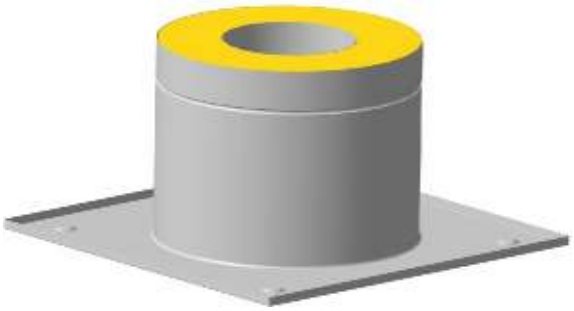

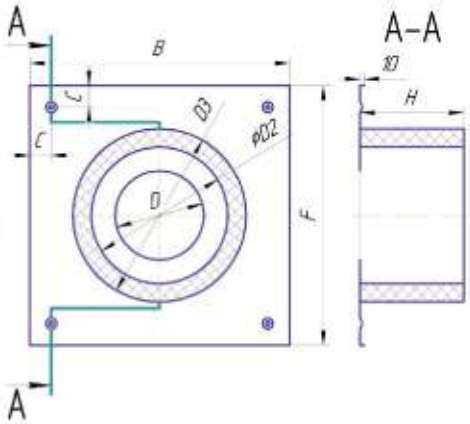

D	100	115	120	130	140	150	160	180	200	210	220	250	280	300	310
D2	160					250				315					325
D3	315									400					410
F=B	470									600					
H	240														
C	50									70					

Заглушка глухая – предназначена для обслуживания дымохода.

артикул:Х-04

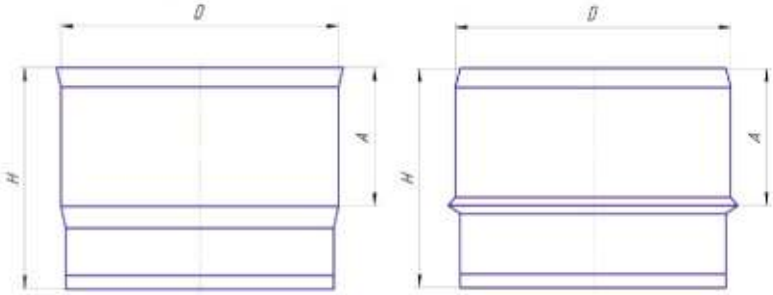

D	100	108	115	115	120	130	140	D	160	180	200	200	220	250	300
H	80							H	80						
A	50							A	50						

Заглушка с конденсатоотводом – служит устройством для накопления конденсата с возможностью его отведения в систему нейтрализации.

артикул: Х-05

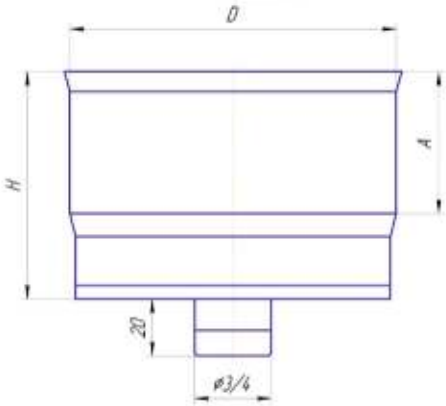

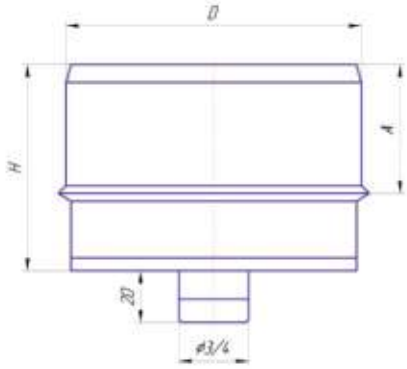

D	100	108	115	115	120	130	140	150	160	180	200	200	220	250	300
H	80														
A	50														

Монтажная площадка – используется при монтаже одностенного, а также и двустенного дымохода, совместно с опорами, элемент способен выдерживать высокие нагрузки.

артикул: Х-033

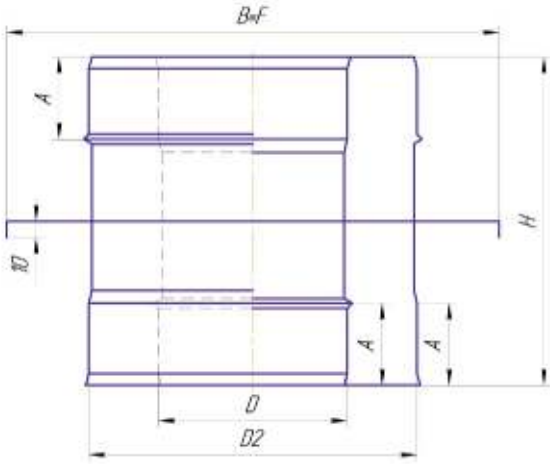

D	100	108	115	115	120	130	140	150	160	180	200	220	220	250	300
D2	160	180	180	200	200	200	200	220	220	260	260	280	300	310	400
F=B	280	280	280	300	300	300	300	400	400	400	400	400	500	500	500
H	200														
A	50														

Оголовок - является завершающим элементом дымового канала. Используется для предохранения двустенного дымохода от атмосферных осадков, а также закрывает слой теплоизоляции.

артикул: Х-034

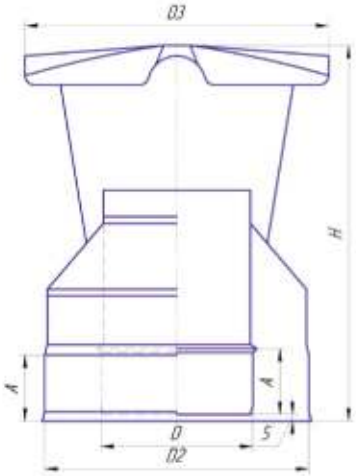

D	100	108	115	115	120	130	140	150	160	180	200	200	220	250	300
D2	160	180	180	200	200	200	200	220	220	260	260	280	300	310	400
D3	200	230	230	230	240	260	280	300	320	360	360	380	400	410	500
H	290									320			360		
A	50														

Оголовок без зонта - является завершающим элементом дымового канала. Устанавливается на двустенный дымоход и закрывает слой теплоизоляции. Применим для дымохода с открытым устьем.

артикул: Х-035

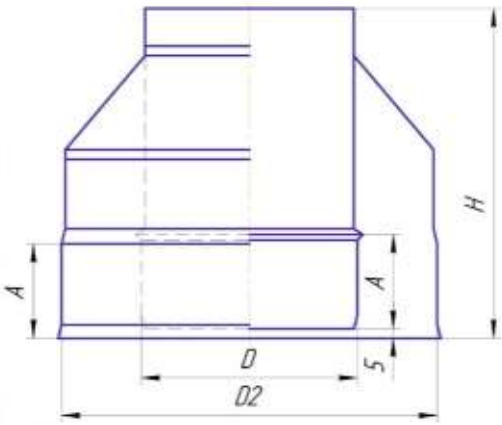

D	100	108	115	115	120	130	140	150	160	180	200	200	220	250	300
D2	160	180	180	200	200	200	200	220	220	260	260	280	300	310	400
H	175														
A	50														

Оголовок-переход – является завершающим элементом двустенного дымохода и служит для перехода с двустенной системы на одностенную систему.

артикул: Х-036

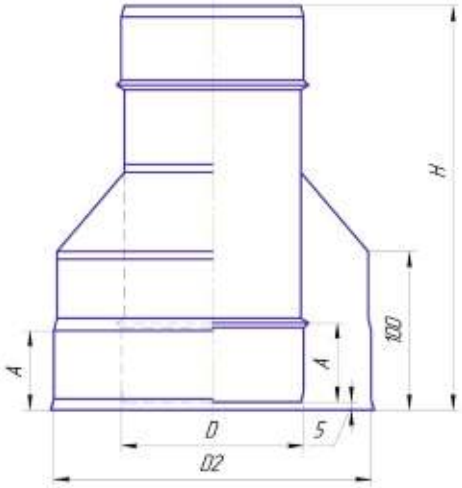

D	100	108	115	115	120	130	140	150	160	180	200	200	220	250	300
D2	160	180	180	200	200	200	200	220	220	260	260	280	300	310	400
H	255														
A	50														

Оголовок с дефлектором - является завершающим элементом дымового канала, используется для предохранения двустенного дымохода от атмосферных осадков, а также закрывает слой теплоизоляции. Помимо этого снижает воздействие ветра.

артикул: Х-037

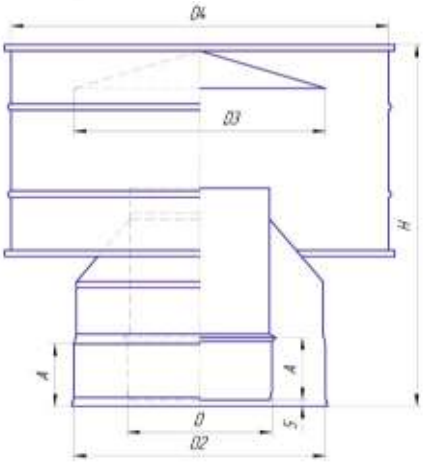

D	100	108	115	115	120	130	140	150	160	180	200	200	220	250	300
D2	160	180	180	200	200	200	200	220	220	260	260	280	300	310	400
D3	160	180	180	200	200	200	200	220	220	260	260	280	300	310	400
D4	260	280	280	300	300	300	300	320	320	360	360	380	400	410	500
H	290							320					360		
A	50														

Оголовок с искрогасителем - является завершающим элементом дымового канала. Используется для предохранения двустенного дымохода от атмосферных осадков и снижения интенсивности выбросов искр, а также закрывает слой теплоизоляции.

артикул: Х-038

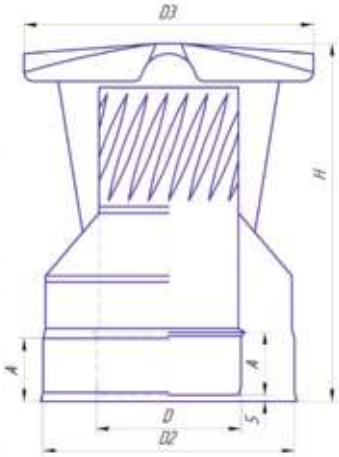

D	100	108	115	115	120	130	140	150	160	180	200	200	220	250	300
D2	160	180	180	200	200	200	200	220	220	260	260	280	300	310	400
D3	200	230	230	230	240	260	280	300	320	360	360	380	400	410	500
H	285							305					355		
A	50														

Опора напольная ст3 – предназначена для монтажа на ней вертикального дымового канала.

артикул: Х-011

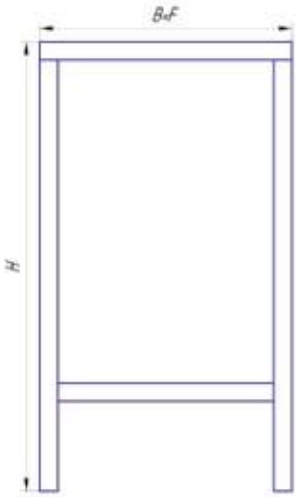

F	B	H
280	280	530
300	300	530
400	400	530
500	500	530

Опора стеновая нерж. 400х400 - используется совместно с монтажной площадкой, монтаж опор осуществляется на вертикальную плоскость. Предусмотрен ряд типоразмеров для подбора нужного расстояния и возможность регулировки.

артикул: Х-012

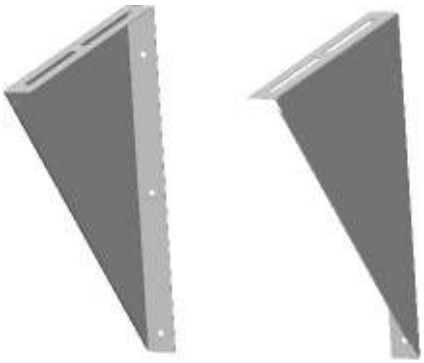

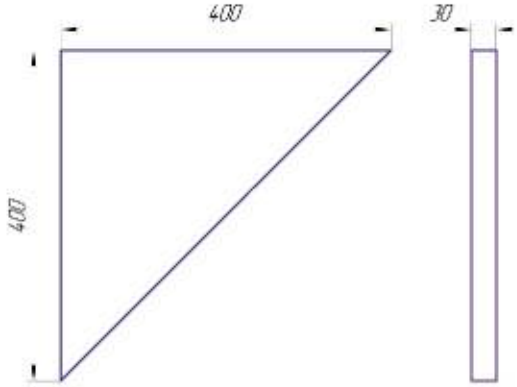

Опора стеновая ст3 - используется совместно с монтажной площадкой, монтаж опор осуществляется на вертикальную плоскость. Предусмотрен ряд типоразмеров для подбора нужного расстояния и возможность регулировки.

артикул: Х-013

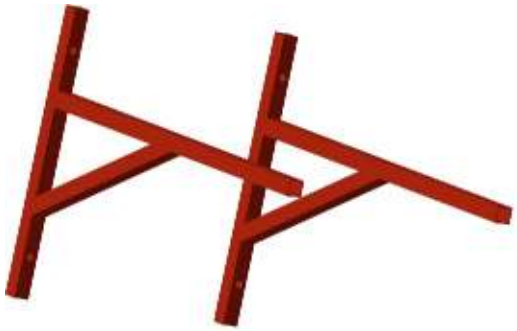

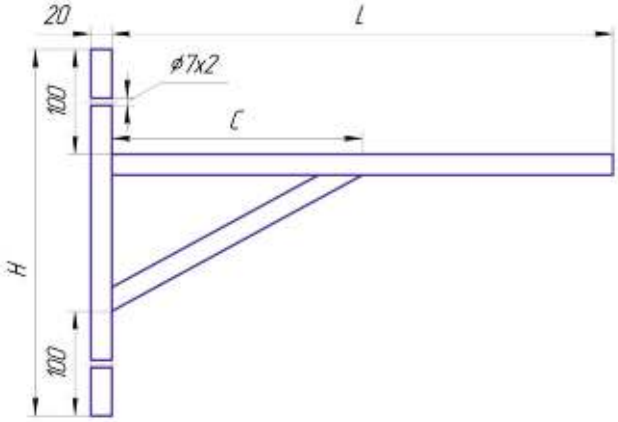

H	L	C
350	500	250
350	800	400

Проход кровли – элемент, предназначенный для прохода дымохода через кровлю здания и позволяющий защитить конструкцию дымохода от попадания атмосферных осадков. Установка обязательна с соблюдением противопожарных норм на высокотемпературных установках.

артикул: Х-018

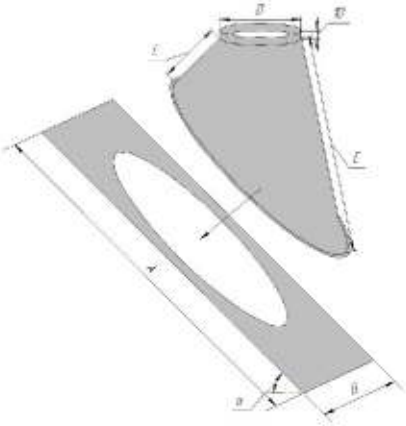

D	α	100	108	115	120	130	140	150	160	180	200	220	250	280	300	400
A=B	17°	350			350	370		400	400		440					
C		131			131	140		140	140		160					
E		133			130	140		140	140		160					
A=B	30°	490		600	600	620	640	660		700	760	780	880	920		
C		67		80	80	80	80	80		80	90	90	91	95		
E		365		450	460	475	495	510		555	605	630	710	755		
A=B	45°	390	400	440	440		470	480	490	540	560	620	660	660	740	
C		75	75	75	80		90	90	90	95	105	110	110	110	115	
E		240	250	259	280		310	320	330	370	395	430	460	470	575	
A=B	60°			360	360		390	400		440	460					
C				100	95		105	105		115	115					
E				215	215		225	230		260	270					
A=B	80°									440	460	490		510		
C										115	150	150		150		
E										200	205	210		210		

Старт-сэндвич Холодный – предназначен для перехода с одностенных дымоходов на двустенные, а также закрывает слой теплоизоляции у двустенных дымоходов.

артикул: Х-039

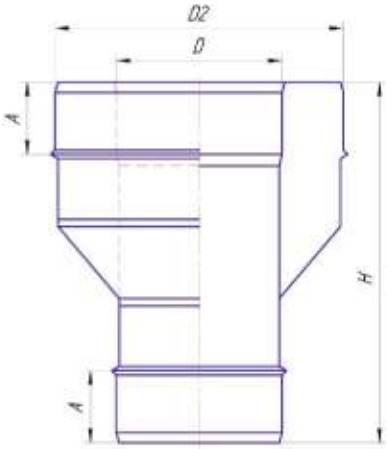

D	100	108	115	115	120	130	140	150	160	180	200	200	220	250	300
D2	160	180	180	200	200	200	200	220	220	260	260	280	300	310	400
H	250														
A	50														

Старт-сэндвич Теплый – предназначен для перехода с одностенных дымоходов на двустенные, а также закрывает слой теплоизоляции у двустенных дымоходов.

артикул: Т-03

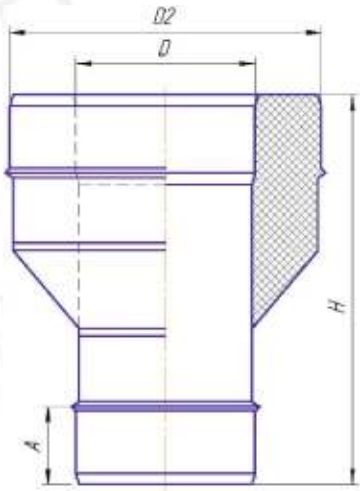

D	100	108	115	115	120	130	140	150	160	180	200	200	220	250	300
D2	160	180	180	200	200	200	200	220	220	260	260	280	300	310	400
H	250														
A	50														

Сэндвич-отвод 90 – элемент дымовой системы, с помощью которого можно изменить направление дымового канала с целью обхода препятствий.

артикул: Т-04

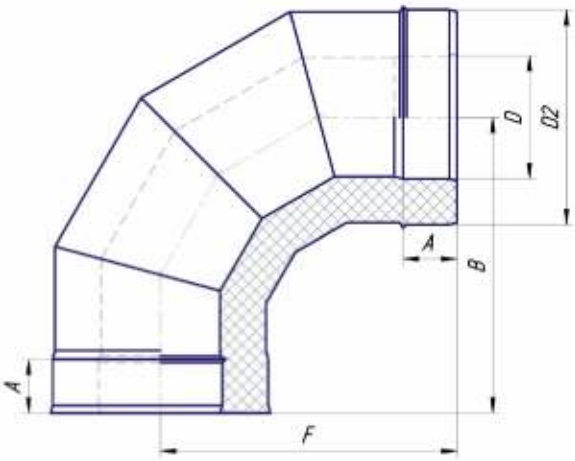

D	100	108	115	115	120	130	140	150	160	180	200	200	220	250	300
D2	160	180	180	200	200	200	200	220	220	260	260	280	300	310	400
F=B	235	240	240	265	265	265	265	285	285	300	300	310	325	330	375
A	50														

Сэндвич-отвод 135 – элемент дымовой системы, с помощью которого можно изменить направление дымового канала с целью обхода препятствий.

артикул: Т-05

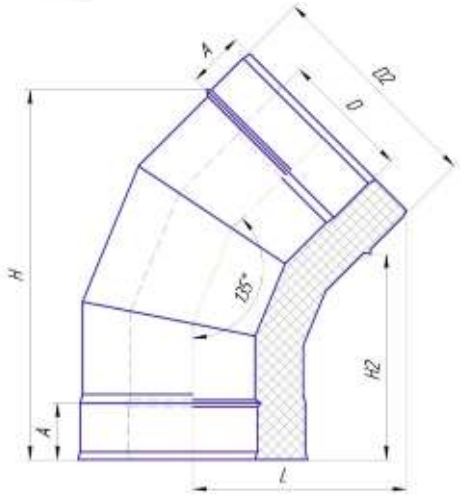

D	100	108	115	115	120	130	140	150	160	180	200	200	220	250	300
D2	160	180	180	200	200	200	200	220	220	260	260	280	300	310	400
H	275	290	290	305	305	305	305	320	320	350	350	365	375	385	395
H2	175														
L	165	175	175	185	185	185	185	195	195	215	215	225	235	240	285
A	50														

Сэндвич-тройник 90 – предназначен для изменения направления дымового канала, используется в местах присоединения теплогенерирующего аппарата к основному каналу. Облегчает обслуживание дымохода. Может использоваться (с заглушкой) в качестве ревизии.

артикул: Т-06

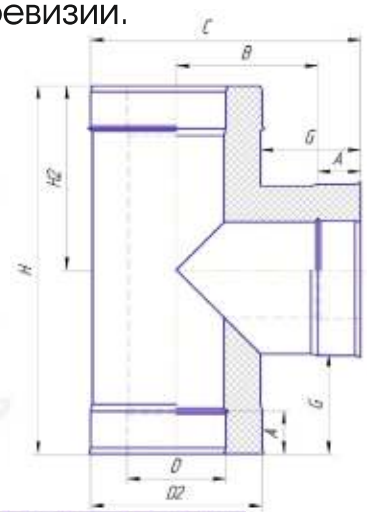

D	100	108	115	115	120	130	140	150	160	180	200	200	220	250	300
D2	160	180	180	200	200	200	200	220	220	260	260	280	300	310	400
H	390	410	410	430	430	430	430	450	450	490	490	510	530	540	630
H2	195	205	205	215	215	215	215	225	225	245	245	255	265	270	315
F	145	155	155	165	165	165	165	175	175	195	195	205	215	220	265
B	275	295	295	315	315	315	315	335	335	375	375	395	415	425	515
G	115														
A	50														

Сэндвич-тройник 135 – предназначен для изменения направления дымового канала, используется в местах присоединения теплогенерирующего аппарата к основному каналу. Облегчает обслуживание дымохода. Наклонный вход, закрытый заглушкой, может служить в качестве ревизии.

артикул: Т-07

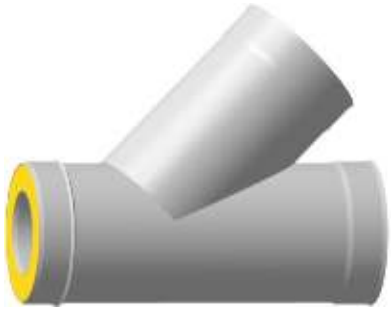

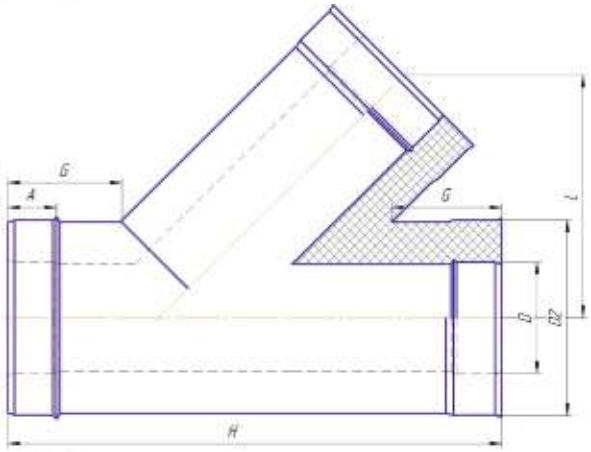

D	100	108	115	115	120	130	140	150	160	180	200	200	220	250	300
D2	160	180	180	200	200	200	200	220	220	260	260	280	300	310	400
H	455	485	485	510	510	510	510	540	540	595	595	625	655	670	795
L	220	235	235	250	250	250	250	270	270	305	305	320	340	345	425
G	115														
A	50														

Сэндвич-труба – является основным элементом дымоходной системы, предназначен для отведения продуктов сгорания на прямых участках.

артикул: Т-08

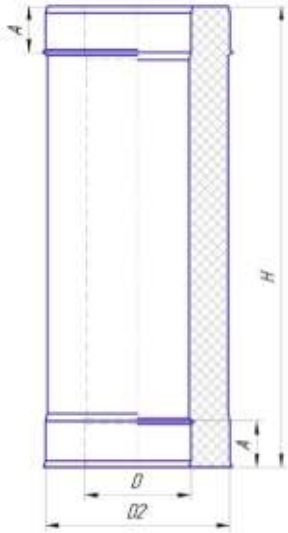

D	100	108	115	115	120	130	140	150	160	180	200	200	220	250	300
D2	160	180	180	200	200	200	200	220	220	260	260	280	300	310	400
H	250;500;1000														
A	50														

Хомут - предназначен для крепления элементов одностенного и двустенного дымохода, используется для улучшения герметизации на стыках. Является обязательным элементом системы.

артикул: Х-028

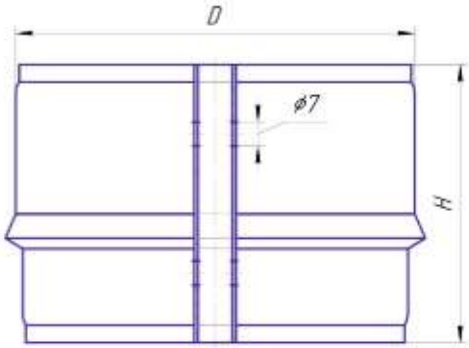

D	160	180	200	220	250	280	300	400
H	80			80				

Хомут под растяжки - предназначен для фиксации вертикального положения элементов дымохода, в случае если высота дымового канала над кровлей превышает 1,5м, а также в ситуациях, когда нет возможности надёжно закрепить дымоход к несущим сооружениям.

артикул: Х-029

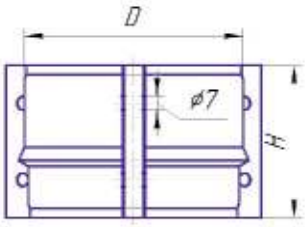

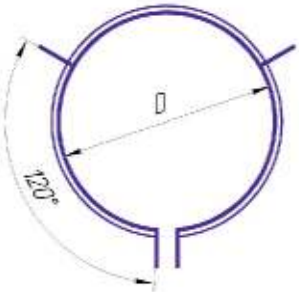

D	160	180	200	220	250	280	300	400
H			80					

Шибер-сэндвич – элемент предназначен для регулирования тяги внутри 2-х стенных дымовых каналов. В большинстве случаев его использование целесообразно в дымовых системах дровяных печей и каминов.

артикул: Т-09

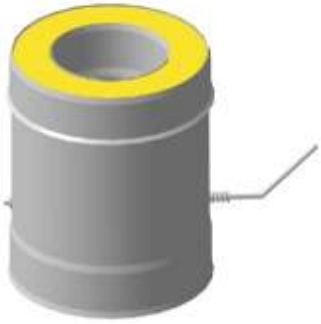

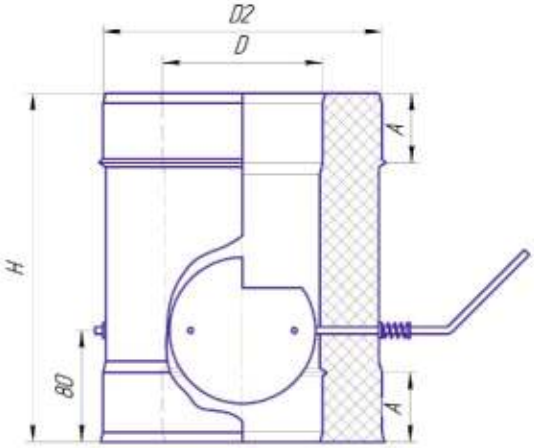

D	100	108	115	120	130	140	150	160	180	200	220	250	280	300
D2	160	180	200	200	200	200	220	220	260	260	280	300	310	400
H	250;500													
A	50													

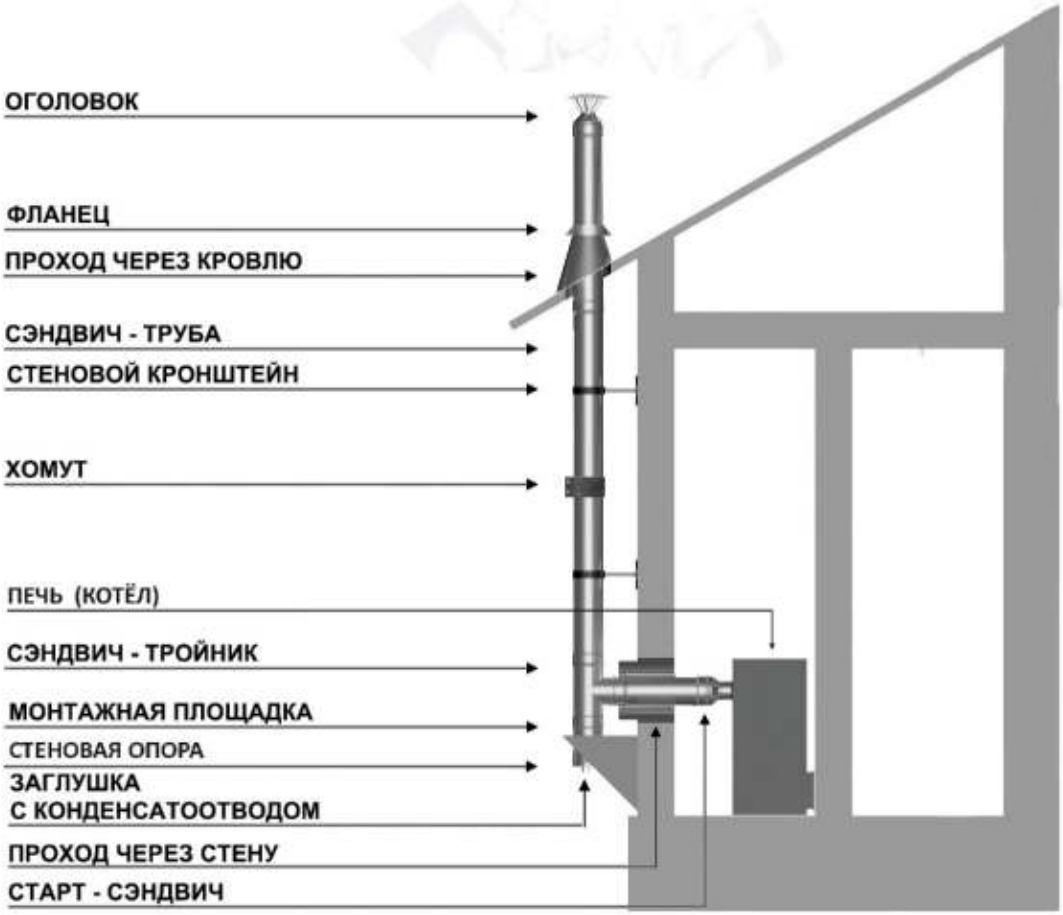

Инструкция по монтажу

При сборке дымоходов УМК необходимо руководствоваться СНиП 41-01-2003, а также инструкцией по монтажу и эксплуатации системы дымоходов производства ООО «УМК».
Одноконтурные дымоходы рекомендуется собирать «по дыму», а двухконтурные – по конденсату.
Дымоход должен устанавливаться вертикально, с креплением к стене, с помощью кронштейнов, через каждые 1,5-2,0 метра. При монтаже дымохода допускается горизонтальный участок дымохода с длиной не более 1 метра.
Для регулировки расстояния между дымоходом и поверхностью стены применяются кронштейны телескопические.
Для удаления конденсата и отложений сажи, образующихся в процессе горения топлива, в тройниках устанавливают заглушку с конденсатоотводом. Если дымоход проходит через сгораемые строительные конструкции, необходимо производить противопожарную разделку. (СНиП 41-01-2003). В зависимости от вида топлива и отопительного прибора, а также места положения дымохода в конструкции кровли, выбирается тип окончания дымохода. Если высота дымохода над уровнем кровли больше 1,2 метра, то применяются растяжки. Для гидроизоляции кровли, в месте прохождения дымохода используется проход через кровлю, либо мастер-флеш. Диаметр дымохода зависит от мощности отопительного прибора, типа топлива и не должен быть менее объема выходного патруба теплогенерирующего аппарата. Осмотр и очистка дымохода производится не реже 1 раза за отопительный сезон.

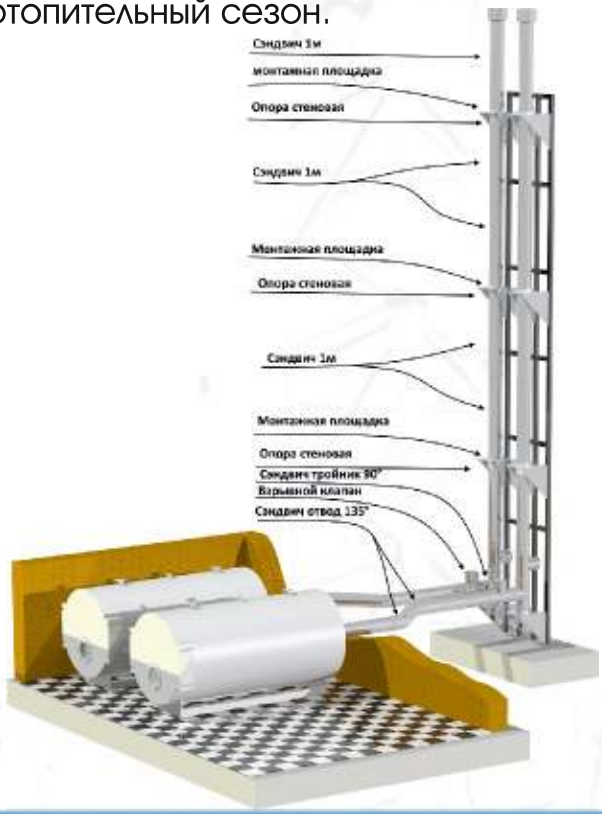

СНиП
Виды сборки

Двустенный вертикальный дымоход на внешней стороне стены с проходом через стену и кровлю при вертикальном выходном патрубке котла

Двустенный вертикальный дымоход на внешней стороне стены с проходом через стену и кровлю при горизонтальном выходном патрубке котла

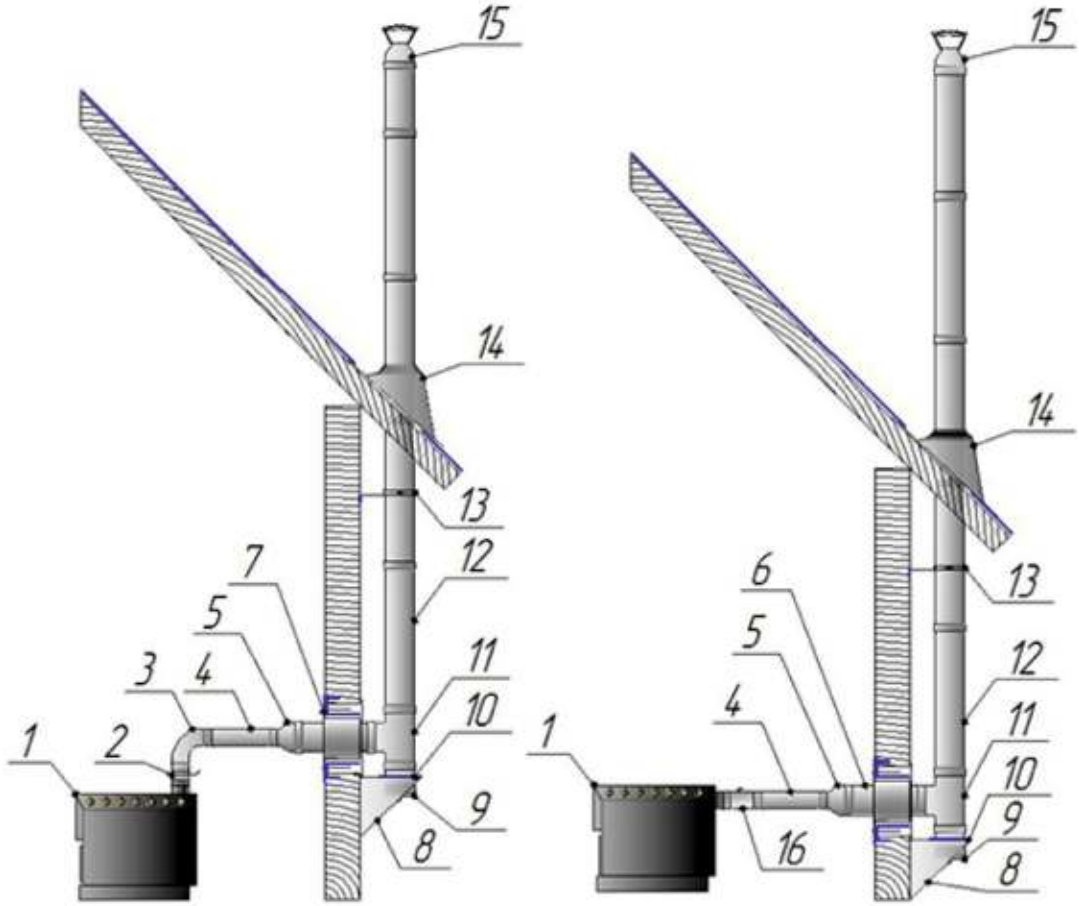

Необходимость наружного пристенного монтажа дымохода смонтированного на монтажном кронштейне обуславливается конструктивной невозможностью по разным причинам сборки вертикального дымохода в помещении, либо в соответствии с требованиями художественного оформления. Монтаж дымохода на кронштейн монтажный позволяет снизить нагрузку в месте сопряжения элементов дымохода, сэндвич-трубы и сэндвич-тройника.

1. Печь, Котел 2. Шибер-задвижка 3. Отвод 90° 4. Труба модульная 0,5м. 5. Старт-сэндвич 6. Сэндвич-труба 0,5м 7. Проход стеновой 8. Опора стеновая 9. Заглушка с конденсаотводом 10. Монтажная площадка 11. Сэндвич-тройник 90° 12. Сэндвич-труба 1,0м. 13. Кронштейн стеновой 14. Проход кровли 15. Оголовок 16. Шибер-поворотный

СНиП

Дымовой канал из нержавеющей стали предназначен для отведения дымовых газов от теплогенерирующих аппаратов работающих на различных видах топлива. Применение дымовых каналов из нержавеющей стали для печей на угле не допускается. Температура отходящих газов не должна превышать 500°С. Для производства данного типа дымоходов используют жаропрочные стали и негорючие материалы. Такие дымоходы как правило называют приставными либо насадными. Допускается монтировать как на наружных стенах здания так и внутри помещения. Монтаж дымохода следует производить только **сертифицированными организациями**.

Высоту дымовых труб, размещаемых на расстоянии, равном или большем высоты сплошной конструкции, выступающей над кровлей, следует считать.

- не мене 500 мм. над плоской кровлей (см. схему 1)
- не менее 500мм. над коньком кровли или парапетом при расположении трубы на расстоянии до 1,5 м. от конька или парапета (см. схему 1)
- не ниже конька кровли или парапета – при расположении дымовой трубы на расстоянии от 1,5 до 3 м. от конька или парапета. (см. схему 1)
- не ниже линии, проведенной от конька вниз под углом 10° к горизонту,
- при расположении дымовой трубы от конька на расстоянии более 3 м. (см. схему 1)

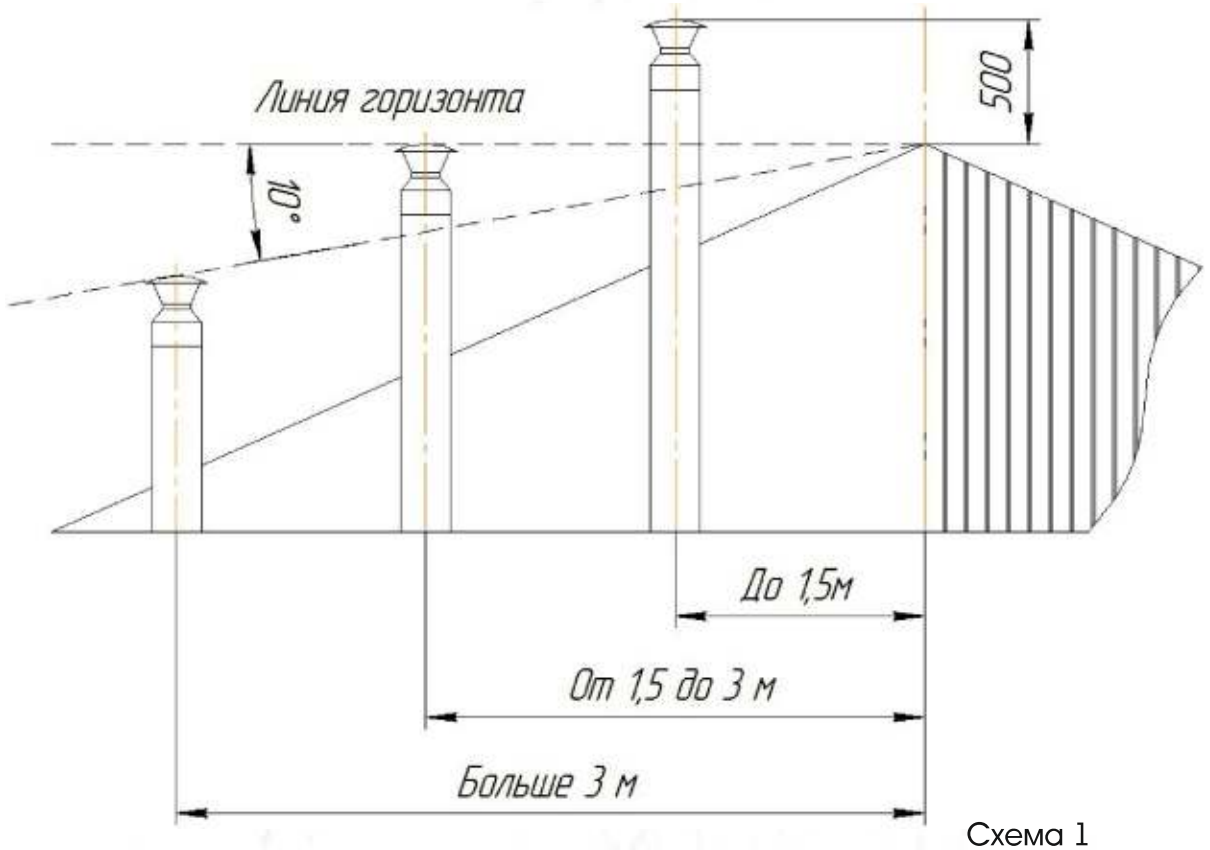

Схема 1

СНиП

Отступку – пространство между наружной поверхностью печи, дымовой трубы или дымового канала и стеной, перегородкой или другой конструкцией здания, выполненных из горючих материалов, следует принимать в соответствии с приложением К. СНиПа 41-01-2003, а для печей заводского изготовления – по документации завода исполнителя.

Основным преимуществом конструкции дымоходов простота конструирования из различных модулей, легкий монтаж, обслуживание. При необходимости вы можете усовершенствование конструкции без демонтажа всего дымохода. Допускается предусматривать отводы труб по углом 30° к вертикали с относом не более 1 м. Размеры разделок в утолщении стенки печи или дымохода в месте примыкания строительных конструкций следует принимать в соответствии с приложении К. СНиПа 41-01-2003. Разделка должна быть больше толщины перекрытия (потолка) 70 мм. Опирать или жестко соединять разделку печи с конструкцией здания не следует.

Приложение К. СНиПа 41-01-2003

Толщина стенки печи, мм	Отступка	Расстояние от наружной поверхности печи или дымового канала (трубы) до стены или перегородки, мм	
		не защищенной от возгорания	защищенной от возгорания (в соответствии с 6.6.23б)
120	Открытая	260	200
120	Закрытая	320	260
65	Открытая	320	260
65	Закрытая	500	380

СНиП

Таблица весов элементов дымохода двустенного, толщиной 0,5 - 1,0мм

Таблица весов элементов дымохода, толщина металла 0,5мм

Наименование	Артикул	Диаметр									
		80	100	115	120	130	150	180	200	250	300
		Вес, кг									
Старт-сэндвич, холодный		0,55	0,61	0,74	0,8	0,8	0,9	1,1	1,2	1,4	1,7
Сэндвич-отвод 135*		1,23	1,28	1,48	1,85	1,68	2,2	2,37	2,84	3	4,22
Сэндвич-отвод 90*		1,78	1,84	2,12	2,5	2,5	3,3	3,5	4,4	5,1	8,4
Сэндвич-тройник 135*		2,65	2,77	3,39	3,98	4,02	4,75	6,4	7,3	8,8	14,1
Сэндвич-тройник 90*		2,33	2,4	3,4	3,37	3,4	4,6	5,2	6,4	6,8	10,7
Сэндвич-труба, 0,5м		1,99	2,1	2,7	3	2,7	3,1	4,2	4,3	4,8	6,6
Сэндвич-труба, 1,0м		3,8	3,9	5	5,1	5,1	5,7	7,1	8,3	8,7	11,9
Хомут обжимной под растяжки		0,174	0,194	0,208	0,213	0,223	0,243	0,272	0,292	0,341	0,391
Шибер		0,301	0,385	0,451	0,474	0,52	0,62	0,77	0,88	1,2	1,5

Таблица весов элементов дымохода, толщина металла 1,0мм

Наименование	Артикул	Диаметр									
		80	100	115	120	130	150	180	200	250	300
		Вес, кг									
Старт-сэндвич, холодный		0,79	0,92	1,04	1,20	1,20	1,30	1,60	1,80	2,10	2,70
Сэндвич-отвод 135*		1,60	1,66	1,92	2,41	2,18	2,86	3,08	3,69	3,90	5,49
Сэндвич-отвод 90*		2,31	2,39	2,76	3,25	3,25	4,29	4,55	5,72	6,63	10,92
Сэндвич-тройник 135*		3,45	3,60	4,41	5,17	5,23	6,18	8,32	9,49	11,44	18,33
Сэндвич-тройник 90*		3,03	3,12	4,42	4,38	4,42	5,98	6,76	8,32	8,84	13,91
Сэндвич-труба, 0,5м		2,59	2,73	3,51	3,90	3,51	4,03	5,46	5,59	6,24	8,58
Сэндвич-труба, 1,0м		4,94	5,07	6,50	6,63	6,63	7,41	9,23	10,79	11,31	15,47
Хомут обжимной под растяжки		0,44	0,48	0,51	0,52	0,54	0,58	0,64	0,68	0,78	0,88
Шибер		0,60	0,77	0,90	0,95	1,04	1,24	1,54	1,76	2,40	3,00

Уральская металлообрабатывающая компания
Россия, Свердловская область, г. Туринск
ул. Мамина-Сибиряка, д. 1а, 623900
тел.: 8 (343) 237-26-46
www.uralmet.org